SITI®

MOVE YOUR WORLD



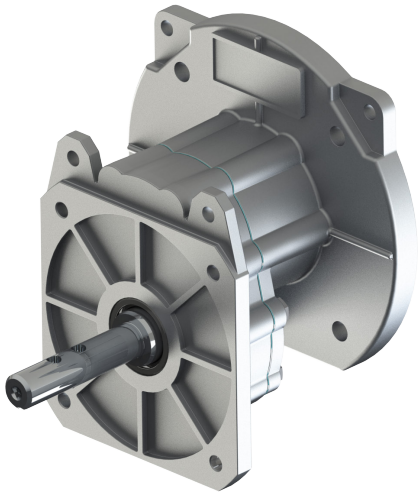

MCF 90

Allevamento - Poultry

SITI S.p.A. La ringrazia per la fiducia accordata e Le ricorda che il Suo riduttore è il risultato di un lavoro di miglioramento del prodotto che i nostri tecnici perseguono continuamente, grazie ad una ricerca costante nel settore.

La rete di Assistenza è a Sua disposizione per aiutarLa a risolvere dubbi che potessero sorgere nella lettura di questa pubblicazione.

È vietata la riproduzione, la memorizzazione o l'alterazione, anche parziale, di questa pubblicazione, senza una autorizzazione scritta da parte della SITI S.p.A.

We would like to thank you for the confidence shown in choosing our products. Our devotion to quality and innovation has allowed us to develop highly efficient gearboxes, able to fulfil even the most exacting requirements.

In case of any doubt, do not hesitate to contact our Customer Service Department or Service Centers for getting a more detailed information Copyright.

The contents of the manual and drawings are valuable trading secrets and must not be given to third parties, copied, reproduced, disclosed or transferred, unless duly authorized in advance by Siti S.p.A. in writing.

Dati del Costruttore

RIDUTTORI
MOTORIDUTTORI
VARIATORI MECCANICI
MOTORI ELETTRICI

SEDE e STABILIMENTO
Via G. Di Vittorio, 4 Loc. Monteveglio (BO) - ITALY
Tel. +39 051/6714811
E-mail: info@sitiriduttorit.it
Web: sitiriduttori.it

Manufacturers Data

GEARBOXES
GEARED MOTORS
MECHANICAL VARIATORS
ELECTRIC MOTORS

HEADQUARTERS
Via G. Di Vittorio, 4 Loc. Monteveglio (BO) - ITALY
Tel. +39 051/6714811
E-mail: info@sitiriduttorit.it
Web: sitiriduttori.it

La SITI S.p.A. si riserva il diritto di apportare senza preavviso modifiche alle caratteristiche tecniche ed agli accessori dei prodotti contenuti in questo catalogo.

Siti S.p.A. reserve the right to modify without any previous notice the technical features and the accessories of the products included in this catalogue..

Caratteristiche tecniche

I motoriduttori MCF90 sono stati sviluppati per le linee di alimentazione del settore avicolo. Sono motoriduttori monostadio con carcassa in pressofusione di alluminio. Albero e flangia uscita per soddisfare i più comuni standard di mercato, eventuali personalizzazioni a richiesta del cliente. I rapporti disponibili sono particolarmente indicati per il settore avicolo.

Technical features

The MCF90 gearmotors have been developed for the poultry sector feeding lines. They are single-stage gearmotors with die-cast aluminum casing. Output shaft and flange to meet the most common market standards, any customizations on customer request. The ratios available are specially suitable for avicultural applications.

Lubrificazione

I riduttori MCF90 vengono forniti completi di lubrificante sintetico ISO VG 320 per lubrificazione a vita; per questo non necessitano di tappi per olio e di nessuna manutenzione.

Lubrication

The gearboxes MCF90 are supplied completely filled with synthetic oil ISO VG 320 for lifetime lubrication; for this reason, they do not need any oil plug and any maintenance.

Designazione

La designazione è una sequenza di sigle rappresentative delle varie opzioni che definisce in modo completo il riduttore. Essa definisce l'oggetto dell'ordine di fornitura e viene marcata sulla targhetta identificativa presente su ogni riduttore. Vengono sottoriportati una designazione di esempio con le possibili opzioni e la legenda delle sigle.

Designation

Description is a sequence of marks typical of the several options, such to fully identify the unit in an univocal way. It defines the subject of an order and is marked on the identification name plate which is found on all units. We are giving here below an example of full description with the possible options and the legenda of marks.

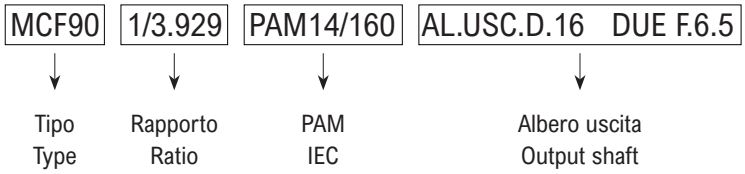

Prestazioni

i	1400			RD
	n2	M2	kW1	
3,930	356	28,6	1,10	0,97
5,100	275	21,9	0,65	0,97

PAM
71
71

0,25		0,37		0,55	
M2	fs	M2	fs	M2	fs
6,5	4,4	9,6	3,0	14,3	2,0
8,4	2,6	12,5	1,8	18,6	1,2

i = Rapporto di riduzione
n2 [rpm] = Numero di giri in uscita
M2 [Nm] = Coppia in uscita
kW1 [kW] = Potenza in ingresso
RD = Rendimento dinamico
PAM = Predisposizione attacco motore
fs = Fattori di servizio

Performance

i = Ratio
n2 [rpm] = Output speed
M2 [Nm] = Output torque in uscita
kW1 [kW] = Input power
RD = Dinamic efficiency
PAM = Predisposition input electric motor
fs = Service factor

Dimensioni

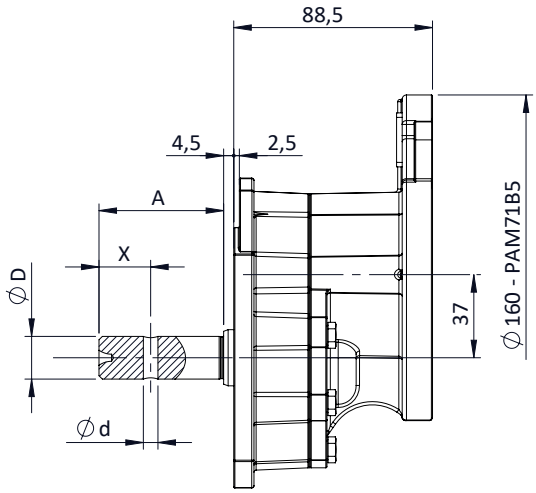

A	D	X	d
60	19	23	8.5
52	22	23	8.5

Dimension

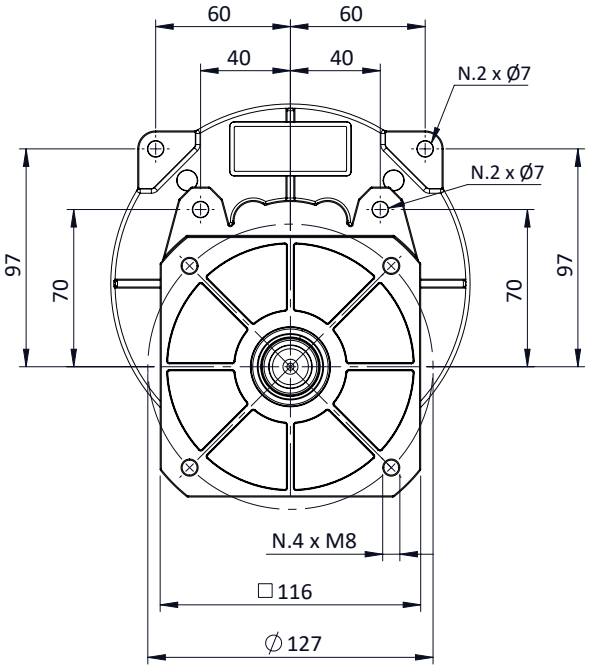

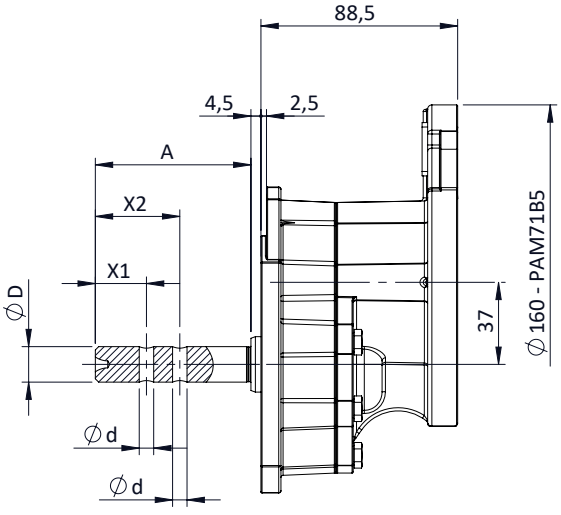

A	D	X1	X2	d
60	19	23	38	6.5
70	16	23	38	6.5

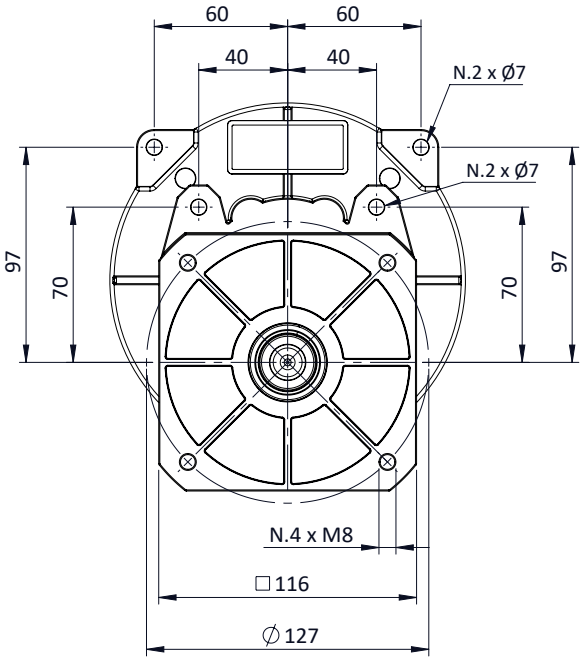

RIDUTTORI *GEARBOXES*
MOTORIDUTTORI *GEARED MOTORS*
VARIATORI MECCANICI *MECHANICAL VARIATORS*
MOTORI ELETTRICI *ELECTRIC MOTORS*

ITALIA *ITALY*
SEDE e STABILIMENTO *HEADQUARTERS*
Via G. Di Vittorio, 4
40053 VALSAMOGGIA Loc. Monteveglio (Bo) - Italy
Tel. +39/051/6714811 - Fax. +39/051/6714858
E-mail: info@sitiriduttori.it
commitalia@sitiriduttori.it
export@sitiriduttori.it
Web site: sitiriduttori.it



USA
SITI Power Transmission USA, Inc.
37 Ayer Rd, Littleton, MA 01460
Tel.: 978-339-4500 - Fax: 978-338-0800
E-mail: sales@sitipowertransmission.com
WebSite: www.sitipowertransmission.com

POLONIA POLAND
SITI-TECH Sp. z o.o.
Milejowice, ul. Napêdowa 4
26-652 Zakrzew POLAND
E-mail: sititech@sititech.pl
WebSite: www.sititech.pl

ROMANIA ROMANIA
S.C. SITI BALKANIA SRL
Piatra Craiului, 7 (Zona Ind. La Dibo)
Hala4 Comp.7 - Jud Prahova - Romania
Tel. +40-244434243 - Fax. +40-244434243
E-mail: office@sitibalkania.ro
WebSite: www.sitibalkania.ro

CINA CHINA
Shanghai SITI Power Transmission Co., Ltd.
Block A, No.558 Xuan Qiu Rd. Sanzao Industrial Park,
Pudong New Area, Shanghai, P.R.China P.C.:201300
Tel: +86-21-68060500 - Fax: +86-21-68122539
E-mail: service@sh-siti.com
WebSite: www.sh-siti.com

MCF90 - rev.00