SITI®

MOVE YOUR WORLD



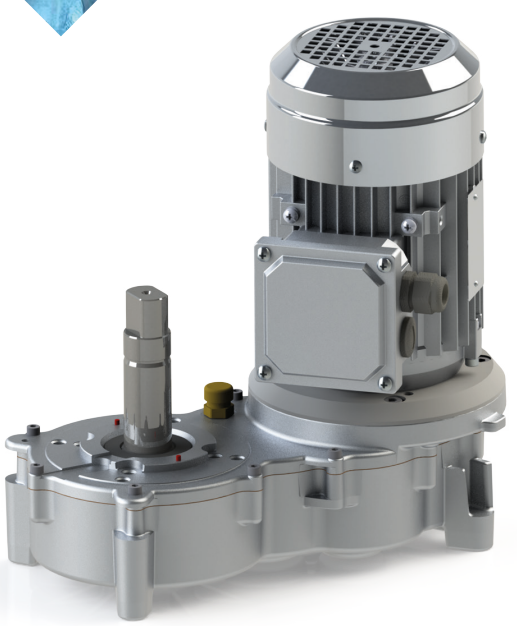

ICE 3R

Ice Maker

SITI S.p.A. La ringrazia per la fiducia accordata e Le ricorda che il Suo riduttore è il risultato di un lavoro di miglioramento del prodotto che i nostri tecnici perseguono continuamente, grazie ad una ricerca costante nel settore.

La rete di Assistenza è a Sua disposizione per aiutarLa a risolvere dubbi che potessero sorgere nella lettura di questa pubblicazione.

È vietata la riproduzione, la memorizzazione o l'alterazione, anche parziale, di questa pubblicazione, senza una autorizzazione scritta da parte della SITI S.p.A.

We would like to thank you for the confidence shown in choosing our products. Our devotion to quality and innovation has allowed us to develop highly efficient gearboxes, able to fulfil even the most exacting requirements.

In case of any doubt, do not hesitate to contact our Customer Service Department or Service Centers for getting a more detailed information Copyright.

The contents of the manual and drawings are valuable trading secrets and must not be given to third parties, copied, reproduced, disclosed or transferred, unless duly authorized in advance by Siti S.p.A. in writing.

Dati del Costruttore

SITI®

RIDUTTORI
MOTORIDUTTORI
VARIATORI MECCANICI
MOTORI ELETTRICI

SEDE e STABILIMENTO
Via G. Di Vittorio, 4 Loc. Monteveglio (BO) - ITALY
Tel. +39 051/6714811
E-mail: info@sitiriduttorit.it
Web: sitiriduttori.it

Manufacturers Data

SITI®

GEARBOXES
GEARED MOTORS
MECHANICAL VARIATORS
ELECTRIC MOTORS

HEADQUARTERS
Via G. Di Vittorio, 4 Loc. Monteveglio (BO) - ITALY
Tel. +39 051/6714811
E-mail: info@sitiriduttorit.it
Web: sitiriduttori.it

La SITI S.p.A. si riserva il diritto di apportare senza preavviso modifiche alle caratteristiche tecniche ed agli accessori dei prodotti contenuti in questo catalogo.

Siti S.p.A. reserve the right to modify without any previous notice the technical features and the accessories of the products included in this catalogue..

Caratteristiche tecniche

I motoriduttori della serie ICE sono progettati per avere una trasmissione compatta, caratterizzata da tre stadi di riduzione con ingranaggi ad assi paralleli. L'albero di uscita è posizionato sul lato motore, ottimizzando l'ingombro e facilitando l'integrazione nei macchinari. Questa serie è stata sviluppata appositamente per applicazioni nel settore delle macchine per la produzione di ghiaccio – Ice Maker.

- Riduttore ad assi paralleli ed ingranaggi cilindrici
- Albero di uscita lato motore
- Albero uscita in materiale INOX
- Corpo in pressofusione di alluminio
- Predisposizione PAM (IEC)

Technical features

The ICE series gearboxes are designed for a compact transmission, featuring three reduction stages with parallel shaft gears. The output shaft is positioned on the motor side, optimizing space and facilitating integration into machinery. This series has been specifically developed for applications in the ice-making machine sector.

- Parallel Shaft Gear Reducer with Cylindrical Gears
- Output Shaft on Motor Side
- Stainless Steel Output Shaft
- Die-Cast Aluminum Housing
- PAM (IEC)

Lubrificazione

I riduttori ICE 3R vengono forniti completi di lubrificante sintetico ISO VG 320 per lubrificazione a vita;

Lubrication

The gearboxes ICE 3R are supplied completely filled with synthetic oil ISO VG 320 for lifetime lubrication;

Prestazioni

Performance

4P - 50Hz						
i	i_rea	n1	n2	M2	kW1	RD
112	111,5	1400	12,6	443	0,63	0,927
145	147,5		9,5	449	0,48	0,927
176	176,9		7,9	455	0,41	0,927

PAM	
63	71
63	71
63	71

0,25		0,37	
M2	fs	M2	fs
176	2,5	261	1,7
233	1,9	345	1,3
280	1,6	414	1,1

4P - 60Hz						
i	i_rea	n1	n2	M2	kW1	RD
112	111,5	1680	15,1	413	0,70	0,927
145	147,5		11,4	431	0,56	0,927
176	176,9		9,5	448	0,48	0,927

PAM	
63	71
63	71
63	71

0,25		0,37	
M2	fs	M2	fs
147	2,5	217	1,9
194	1,9	288	1,5
233	1,6	345	1,3

i = Rapporto di riduzione
n2 [rpm] = Numero di giri in uscita
M2 [Nm] = Coppia in uscita
kW1 [kW] = Potenza in ingresso
RD = Rendimento dinamico
PAM = Predisposizione attacco motore
fs = Fattori di servizio

i = Ratio
n2 [rpm] = Output speed
M2 [Nm] = Output torque in uscita
kW1 [kW] = Input power
RD = Dinamic efficiency
PAM = Predisposition input electric motor
fs = Service factor

Dimensioni

Dimension

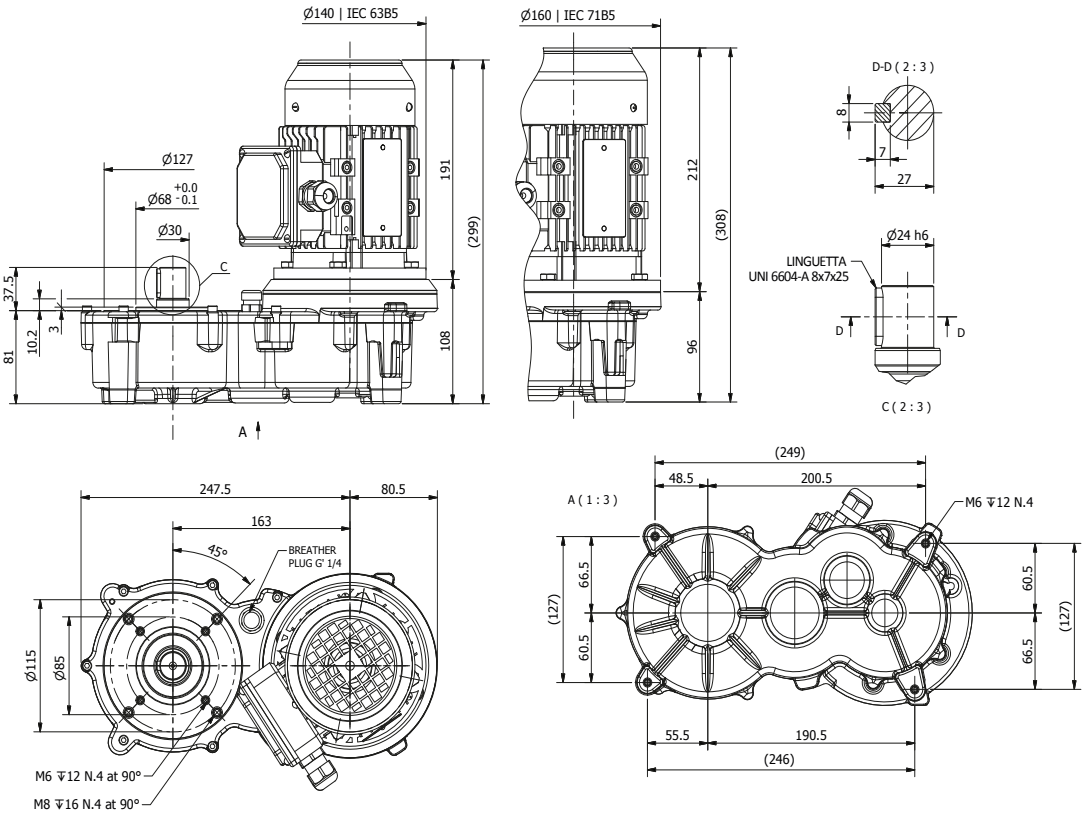

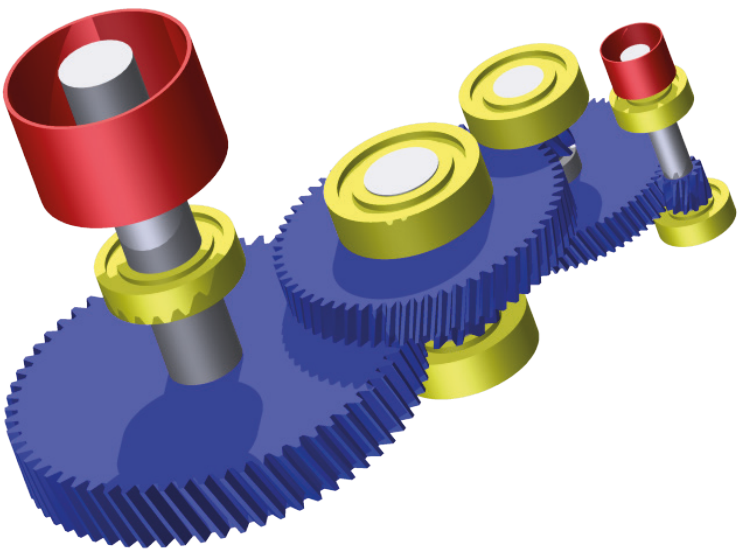

RIDUTTORI *GEARBOXES*
MOTORIDUTTORI *GEARED MOTORS*
VARIATORI MECCANICI *MECHANICAL VARIATORS*
MOTORI ELETTRICI *ELECTRIC MOTORS*

ITALIA *ITALY*
SEDE e STABILIMENTO *HEADQUARTERS*
Via G. Di Vittorio, 4
40053 VALSAMOGGIA Loc. Monteveglio (Bo) - Italy
Tel. +39/051/6714811 - Fax. +39/051/6714858
E-mail: info@sitiriduttori.it
commitalia@sitiriduttori.it
export@sitiriduttori.it
Web site: sitiriduttori.it



USA
SITI Power Transmission USA, Inc.
37 Ayer Rd, Littleton, MA 01460
Tel.: 978-339-4500 - Fax: 978-338-0800
E-mail: sales@sitipowertransmission.com
WebSite: www.sitipowertransmission.com

POLONIA POLAND
SITI-TECH Sp. z o.o.
Milejowice, ul. Napêdowa 4
26-652 Zakrzew POLAND
E-mail: sititech@sititech.pl
WebSite: www.sititech.pl

ROMANIA ROMANIA
S.C. SITI BALKANIA SRL
Piatra Craiului, 7 (Zona Ind. La Dibo)
Hala4 Comp.7 - Jud Prahova - Romania
Tel. +40-244434243 - Fax. +40-244434243
E-mail: office@sitibalkania.ro
WebSite: www.sitibalkania.ro

CINA CHINA
Shanghai SITI Power Transmission Co., Ltd.
Block A, No.558 Xuan Qiu Rd. Sanzao Industrial Park,
Pudong New Area, Shanghai, P.R.China P.C.:201300
Tel: +86-21-68060500 - Fax: +86-21-68122539
E-mail: service@sh-siti.com
WebSite: www.sh-siti.com

ICE3R - rev.00