SITI®

MOVE YOUR WORLD

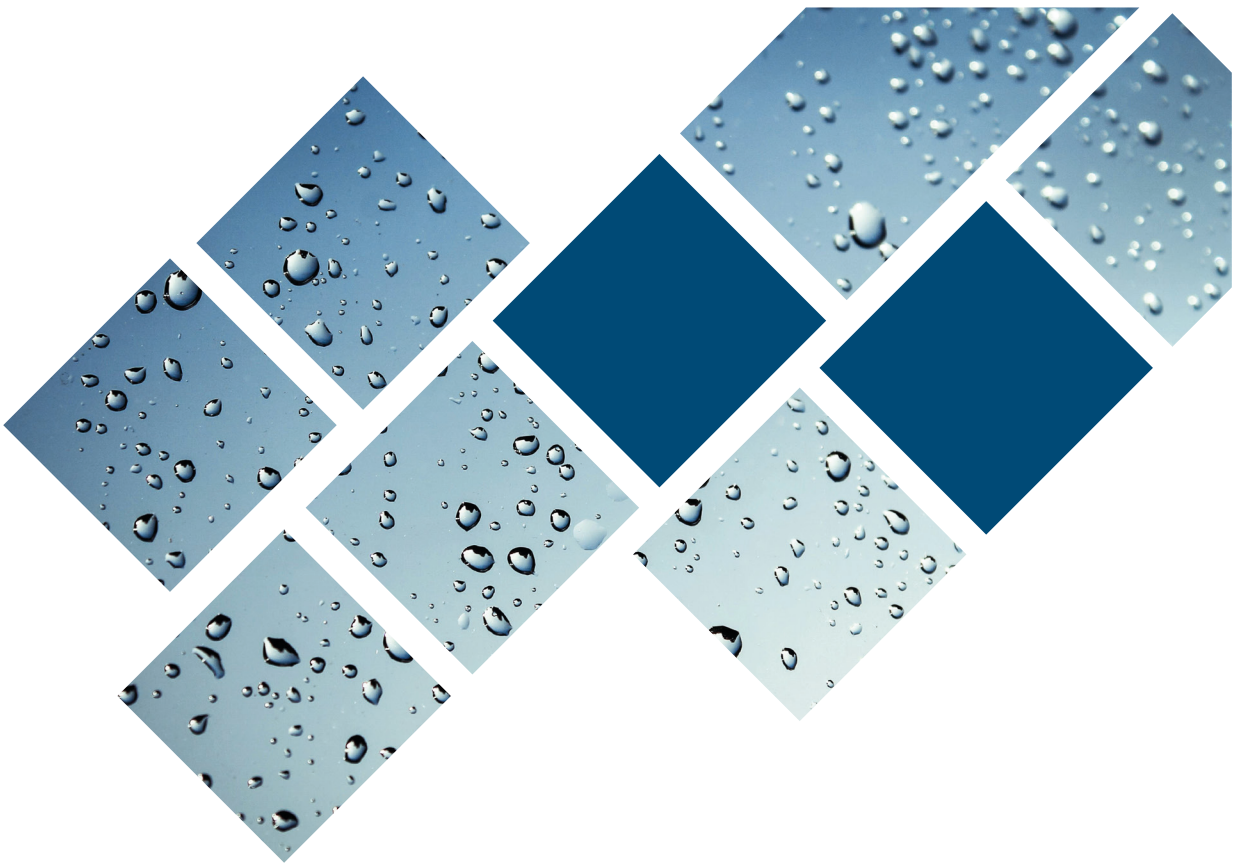

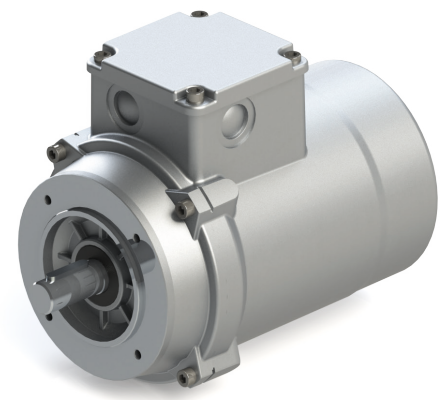

Serie FCW

Motori Elettrici

Electric Motor

SITI S.p.A. La ringrazia per la fiducia accordata e Le ricorda che il Suo riduttore è il risultato di un lavoro di miglioramento del prodotto che i nostri tecnici perseguono continuamente, grazie ad una ricerca costante nel settore.

La rete di Assistenza è a Sua disposizione per aiutarLa a risolvere dubbi che potessero sorgere nella lettura di questa pubblicazione.

È vietata la riproduzione, la memorizzazione o l'alterazione, anche parziale, di questa pubblicazione, senza una autorizzazione scritta da parte della SITI S.p.A.

We would like to thank you for the confidence shown in choosing our products. Our devotion to quality and innovation has allowed us to develop highly efficient gearboxes, able to fulfil even the most exacting requirements.

In case of any doubt, do not hesitate to contact our Customer Service Department or Service Centers for getting a more detailed information Copyright.

The contents of the manual and drawings are valuable trading secrets and must not be given to third parties, copied, reproduced, disclosed or transferred, unless duly authorized in advance by Siti S.p.A. in writing.

Dati del Costruttore

SITI®

RIDUTTORI
MOTORIDUTTORI
VARIATORI MECCANICI
MOTORI ELETTRICI

SEDE e STABILIMENTO
Via G. Di Vittorio, 4 Loc. Monteveglio (BO) - ITALY
Tel. +39 051/6714811
E-mail: info@sitiriduttorit.it
Web: sitiriduttori.it

Manufacturers Data

SITI®

GEARBOXES
GEARED MOTORS
MECHANICAL VARIATORS
ELECTRIC MOTORS

HEADQUARTERS
Via G. Di Vittorio, 4 Loc. Monteveglio (BO) - ITALY
Tel. +39 051/6714811
E-mail: info@sitiriduttorit.it
Web: sitiriduttori.it

La SITI S.p.A. si riserva il diritto di apportare senza preavviso modifiche alle caratteristiche tecniche ed agli accessori dei prodotti contenuti in questo catalogo.

Siti S.p.A. reserve the right to modify without any previous notice the technical features and the accessories of the products included in this catalogue.

Motori Elettrici – FCW

I motori elettrici trifase della serie FCW sono studiati per resistere alla corrosione e all'ossidazione, progettati per ambienti ostili e per il contatto diretto con sostanze chimiche.
La carcassa ed i componenti esterni sono realizzati in pressofusione di alluminio EN 44300 lega dotata di proprietà di alta resistenza meccanica ed elevata resistenza alla corrosione.
Il grado di protezione è garantito da una resina epossidica bicomponente colata all'interno del vano morsettiera proteggendo l'avvolgimento da eventuali infiltrazioni.

Electric Motor – FCW

Three-phase electric motors of the FCW series are designed to resist corrosion and oxidation, designed for hostile environments and for direct contact with chemical substances.
The casing and external components are made of die-cast aluminum EN 44300 alloy with high mechanical resistance and high resistance to corrosion.
The degree of protection is guaranteed by a two-component epoxy resin poured inside the terminal compartment protecting the winding from any infiltrations.

Tipo	Potenza (kW)	rpm	Tensione (V)	Corrente (A)	Servizio duty cicle	Grado di protezione	Classe isolamento
Type	**Power (kW)**	**rpm**	**Voltage (V)**	**Current (A)**	**Duty Cycle**	**Protection**	**insulation class**
FCW 71 1-4	0.25	1400	230/400V 50HZ	1.32/0.76	S3-60%	IP67	F
FCW 71 2-4	0.37	1400	230/400V 50HZ	1.83/1.05	S3-60%	IP67	F
FCW 71 3-4	0.55	1400	230/400V 50HZ	2.67/1.53	S3-60%	IP67	F
FCW 80 1-4	0.55	1400	230/400V 50HZ	2.63/1.51	S3-60%	IP67	F
FCW 80 2-4	0.75	1400	230/400V 51HZ	3.20/1.84	S3-60%	IP67	F

Dimensioni – FCW71

Dimension – FCW71

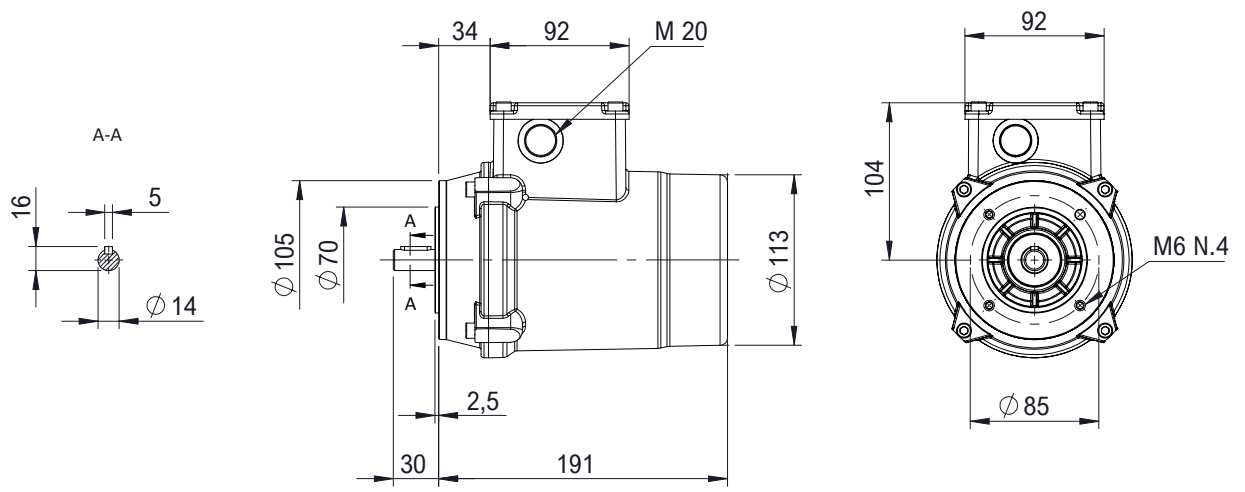

Dimensioni – FCW80

Dimension – FCW80

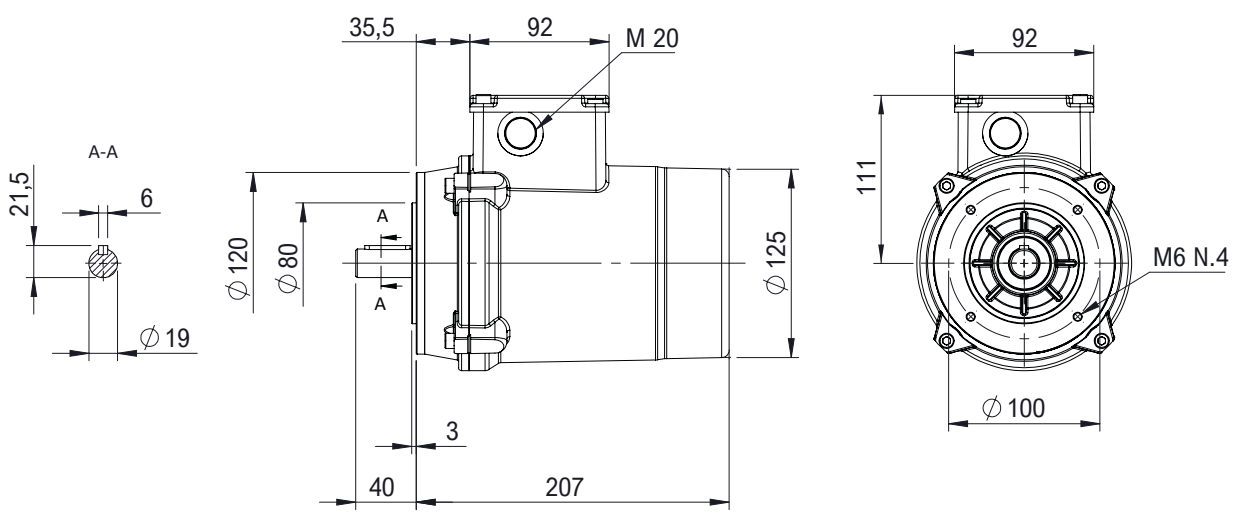

RIDUTTORI *GEARBOXES*
MOTORIDUTTORI *GEARED MOTORS*
VARIATORI MECCANICI *MECHANICAL VARIATORS*
MOTORI ELETTRICI *ELECTRIC MOTORS*

ITALIA *ITALY*
SEDE e STABILIMENTO *HEADQUARTERS*
Via G. Di Vittorio, 4
40053 VALSAMOGGIA Loc. Monteveglio (Bo) - Italy
Tel. +39/051/6714811 - Fax. +39/051/6714858
E-mail: info@sitiriduttori.it
commitalia@sitiriduttori.it
export@sitiriduttori.it
Web site: sitiriduttori.it



USA
SITI Power Transmission USA, Inc.
37 Ayer Rd, Littleton, MA 01460
Tel.: 978-339-4500 - Fax: 978-338-0800
E-mail: sales@sitipowertransmission.com
WebSite: www.sitipowertransmission.com

POLONIA POLAND
SITI-TECH Sp. z o.o.
Milejowice, ul. Napêdowa 4
26-652 Zakrzew POLAND
E-mail: sititech@sititech.pl
WebSite: www.sititech.pl

ROMANIA ROMANIA
S.C. SITI BALKANIA SRL
Piatra Craiului, 7 (Zona Ind. La Dibo)
Hala4 Comp.7 - Jud Prahova - Romania
Tel. +40-244434243 - Fax. +40-244434243
E-mail: office@sitibalkania.ro
WebSite: www.sitibalkania.ro

CINA CHINA
Shanghai SITI Power Transmission Co., Ltd.
Block A, No.558 Xuan Qiu Rd. Sanzao Industrial Park,
Pudong New Area, Shanghai, P.R.China P.C.:201300
Tel: +86-21-68060500 - Fax: +86-21-68122539
E-mail: service@sh-siti.com
WebSite: www.sh-siti.com

FCW rev.00