SITI®

MOVE YOUR WORLD

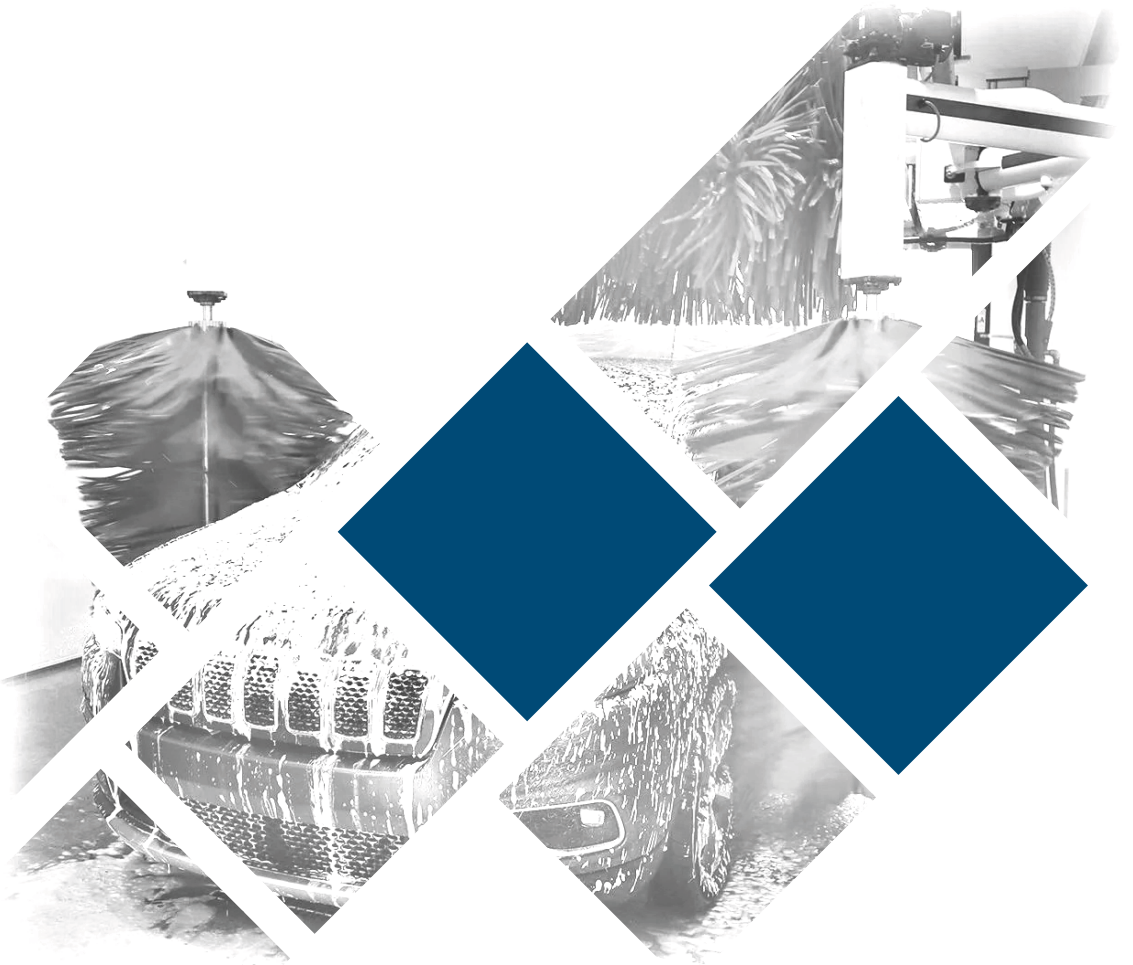

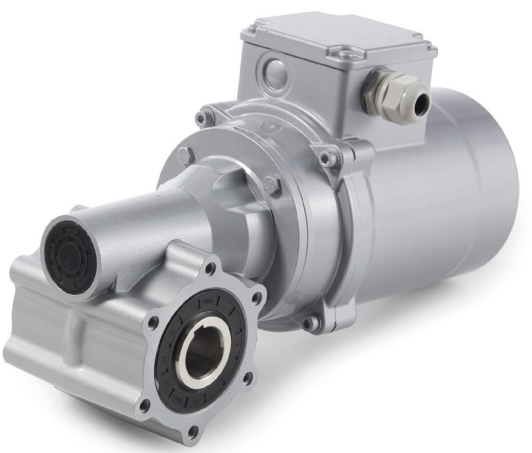

ACW 50

Car Wash

SITI S.p.A. La ringrazia per la fiducia accordata e Le ricorda che il Suo riduttore è il risultato di un lavoro di miglioramento del prodotto che i nostri tecnici perseguono continuamente, grazie ad una ricerca costante nel settore.

La rete di Assistenza è a Sua disposizione per aiutarLa a risolvere dubbi che potessero sorgere nella lettura di questa pubblicazione.

È vietata la riproduzione, la memorizzazione o l'alterazione, anche parziale, di questa pubblicazione, senza una autorizzazione scritta da parte della SITI S.p.A.

We would like to thank you for the confidence shown in choosing our products. Our devotion to quality and innovation has allowed us to develop highly efficient gearboxes, able to fulfil even the most exacting requirements.

In case of any doubt, do not hesitate to contact our Customer Service Department or Service Centers for getting a more detailed information Copyright.

The contents of the manual and drawings are valuable trading secrets and must not be given to third parties, copied, reproduced, disclosed or transferred, unless duly authorized in advance by Siti S.p.A. in writing.

Dati del Costruttore

SITI®

RIDUTTORI
MOTORIDUTTORI
VARIATORI MECCANICI
MOTORI ELETTRICI

SEDE e STABILIMENTO
Via G. Di Vittorio, 4 Loc. Monteveglio (BO) - ITALY
Tel. +39 051/6714811
E-mail: info@sitiriduttorit.it
Web: sitiriduttori.it

Manufacturers Data

SITI®

GEARBOXES
GEARED MOTORS
MECHANICAL VARIATORS
ELECTRIC MOTORS

HEADQUARTERS
Via G. Di Vittorio, 4 Loc. Monteveglio (BO) - ITALY
Tel. +39 051/6714811
E-mail: info@sitiriduttorit.it
Web: sitiriduttori.it

La SITI S.p.A. si riserva il diritto di apportare senza preavviso modifiche alle caratteristiche tecniche ed agli accessori dei prodotti contenuti in questo catalogo.

Siti S.p.A. reserve the right to modify without any previous notice the technical features and the accessories of the products included in this catalogue.

Caratteristiche tecniche

I riduttori a vite senza fine tipo ACW 50 sono riduttori speciali appositamente realizzati per apparecchiature di autolavaggio.
La caratteristiche salienti di questo prodotto sono:
- Elevata modularità.
- Estrema compattezza ed ermeticità.
- Elevata robustezza strutturale.
- Albero in uscita cavo realizzato in acciaio INOX, per garantire alta resistenza alla corrosione.
- Carcassa e flange costruite in alluminio da pressofusione, con uso della lega speciale EN AB ed AC 44300, secondo le normative UNI 1676 e UNI 1706, dotata di proprietà di alta resistenza meccanica ed elevata resistenza alla corrosione; questa lega è conforme alle norme alimentari EN 601.
- Lubrificazione a vita con uso di olio sintetico di gradazione di viscosità ISO VG 320 (-20° a 50°C).
- Elevata durata ed eccellente affidabilità, senza alcuna necessità di manutenzione.

Technical features

Worm gearboxes of the type ACW 50 are special units purposely accomplished to fulfil all needs of car washing equipments.
The main features of this product are:
- High modularity.
- Extremely remarkable compactness and ability to a full sealing.
- High structural strength.
- Hollow output shaft made in stainless steel, in order to assure high corrosion resistance.
- Housing and flanges made in pressure die casting aluminum with use of the special alloy EN AB and AC 44300, according to rules UNI 1676 and 1706, provided with high mechanical strength and excellent properties of corrosion resistance; this alloy complies with the food industry rule EN 601.
- Lifetime lubrication with use of synthetic oil ISO VG 320 (-20° to 50°C).
- High duration and excellent reliability, without any need of maintenance.

Lubrificazione

I riduttori ACW 50 vengono forniti completi di lubrificante sintetico ISO VG 320 per lubrificazione a vita; per questo non necessitano di tappi per olio e di nessuna manutenzione.

Lubrication

The gearboxes ACW 50 are supplied completely filled with synthetic oil ISO VG 320 for lifetime lubrication; for this reason, they do not need any oil plug and any maintenance.

Designazione

La designazione è una sequenza di sigle rappresentative delle varie opzioni che definisce in modo completo il riduttore. Essa definisce l'oggetto dell'ordine di fornitura e viene marcata sulla targhetta identificativa presente su ogni riduttore. Vengono sottoriportati una designazione di esempio con le possibili opzioni e la legenda delle sigle.

Designation

Description is a sequence of marks typical of the several options, such to fully identify the unit in an univocal way. It defines the subject of an order and is marked on the identification name plate which is found on all units. We are giving here below an example of full description with the possible options and the legenda of marks.

ACW	**50**	**1/13**	**PAM80B5**	**.....**
Tipo Type	Grandezza Size	Rapporto Ratio	Flangia Entrata IEC Input Flange IEC	Optional Optional

Prestazioni

i	1400			RD	PAM		0,25		0,37		0,55		0,75		1,1	
	n2	M2	kW1				M2	fs	M2	fs	M2	fs	M2	fs	M2	fs
7,5	187	76	1,67	0,88	71	80	11	6,7	17	4,5	25	3,0	34	2,2	50	1,52
10	140	75	1,29	0,85	71	80	14	5,2	21	3,5	32	2,3	43	1,7	64	1,17
11	127	77	1,23	0,84	71	80	16	4,9	23	3,3	35	2,2	47	1,6	69	1,11
13	108	78	1,06	0,83	71	80	18	4,3	27	2,9	41	1,9	55	1,4	81	0,97
15	93	74	0,88	0,82	71	80	21	3,5	31	2,4	46	1,6	63	1,2	93	0,80
20	70	76	0,69	0,81	71	80	28	2,8	41	1,9	61	1,3	83	0,9		
25	56	72	0,56	0,76	71	80	32	2,2	48	1,5	71	1,0	97	0,7		
30	47	85	0,57	0,74	71	80	38	2,3	56	1,5	83	1,0	113	0,8		
40	35	80	0,42	0,70	71		48	1,7	71	1,1	106	0,8				
50	28	79	0,36	0,64	71		55	1,4	81	1,0						
52	27	73	0,32	0,64	71		57	1,3	84	0,9						
60	23	73	0,30	0,60	71		61	1,2	90	0,8						
70	20	66	0,26	0,54	71		65	1,0	96	0,7						
80	18	67	0,23	0,54	71		74	0,9								
100	14	53	0,16	0,48	71		82	0,7								

i = Rapporto di riduzione
n2 [rpm] = Numero di giri in uscita
M2 [Nm] = Coppia in uscita
kW1 [kW] = Potenza in ingresso
RD = Rendimento dinamico
PAM = Predisposizione attacco motore
fs = Fattori di servizio

Performance

i = Ratio
n2 [rpm] = Output speed
M2 [Nm] = Output torque in uscita
kW1 [kW] = Input power
RD = Dinamic efficiency
PAM = Predisposition input electric motor
fs = Service factor

Dimensioni

Dimension

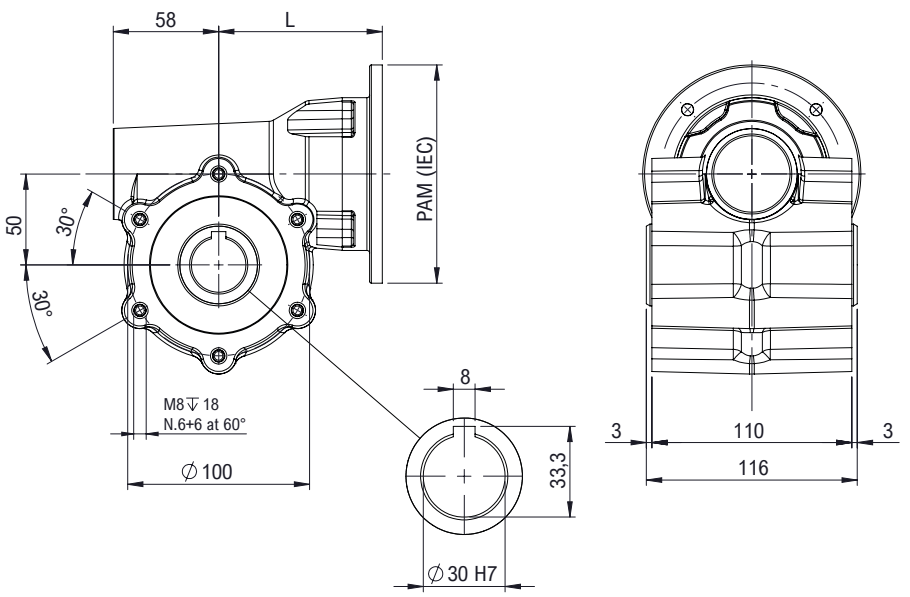

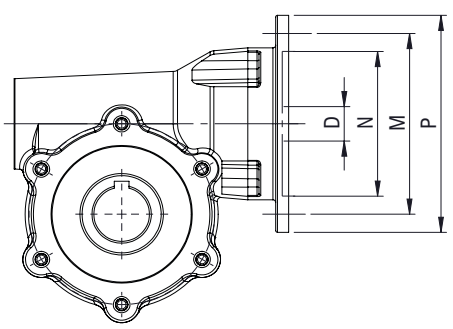

	PAM(IEC)	D	M	N	P	L
ACW 50	71B5	14	130	110	160	78,5
	71B14		85	70	105	75,5
	80B5	19	165	130	200	78,5
	80B14		100	80	120	77,5

Motori Elettrici – FCW

I motori elettrici trifase della serie FCW sono studiati per resistere alla corrosione e all'ossidazione, progettati per ambienti ostili e per il contatto diretto con sostanze chimiche.
La carcassa ed i componenti esterni sono realizzati in pressofusione di alluminio EN 44300 lega dotata di proprietà di alta resistenza meccanica ed elevata resistenza alla corrosione.
Il grado di protezione è garantito da una resina epossidica bicomponente colata all'interno del vano morsettiera proteggendo l'avvolgimento da eventuali infiltrazioni.

Electric Motor – FCW

Three-phase electric motors of the FCW series are designed to resist corrosion and oxidation, designed for hostile environments and for direct contact with chemical substances.
The casing and external components are made of die-cast aluminum EN 44300 alloy with high mechanical resistance and high resistance to corrosion.
The degree of protection is guaranteed by a two-component epoxy resin poured inside the terminal compartment protecting the winding from any infiltrations.

Tipo	Potenza (kW)	rpm	Tensione (V)	Corrente (A)	Servizio duty cicle	Grado di protezione	Classe isolamento
Type	**Power (kW)**	**rpm**	**Voltage (V)**	**Current (A)**	**Duty Cycle**	**Protection**	**insulation class**
FCW 71 1-4	0.25	1400	230/400V 50HZ	1.32/0.76	S3-60%	IP67	F
FCW 71 2-4	0.37	1400	230/400V 50HZ	1.83/1.05	S3-60%	IP67	F
FCW 71 3-4	0.55	1400	230/400V 50HZ	2.67/1.53	S3-60%	IP67	F
FCW 80 1-4	0.55	1400	230/400V 50HZ	2.63/1.51	S3-60%	IP67	F
FCW 80 2-4	0.75	1400	230/400V 51HZ	3.20/1.84	S3-60%	IP67	F

Dimensioni – FCW71

Dimension – FCW71

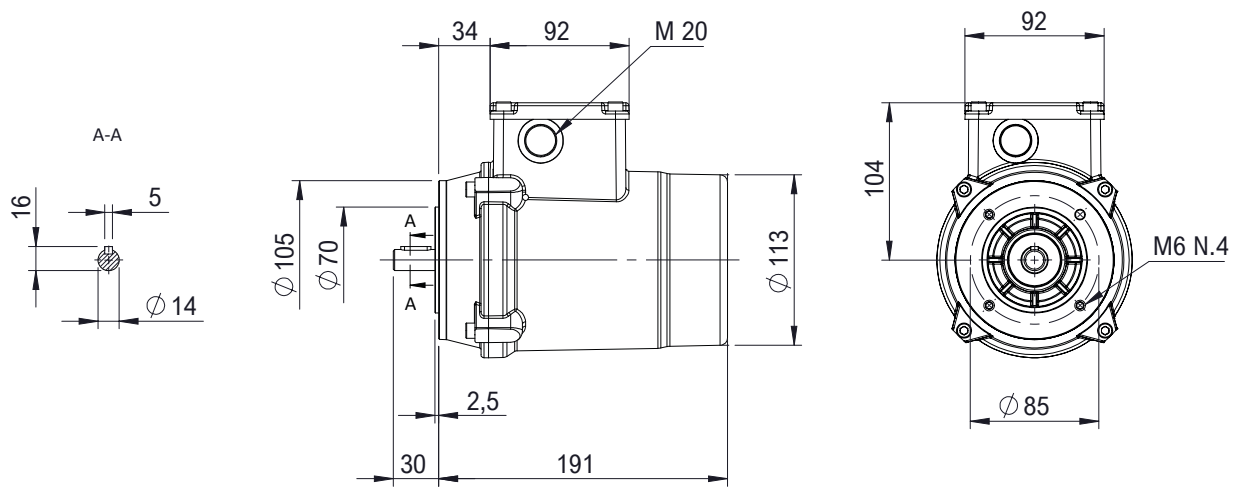

Dimensioni – FCW80

Dimension – FCW80

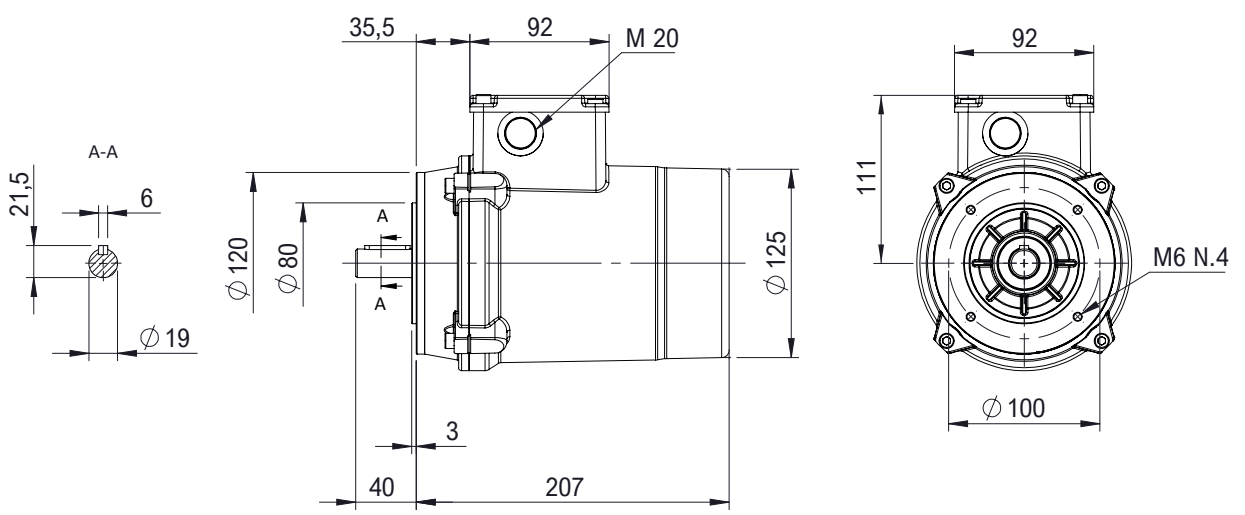

RIDUTTORI ***GEARBOXES***
MOTORIDUTTORI ***GEARED MOTORS***
VARIATORI MECCANICI ***MECHANICAL VARIATORS***
MOTORI ELETTRICI ***ELECTRIC MOTORS***

ITALIA *ITALY*
SEDE e STABILIMENTO *HEADQUARTERS*
Via G. Di Vittorio, 4
40053 VALSAMOGGIA Loc. Monteveglio (Bo) - Italy
Tel. +39/051/6714811 - Fax. +39/051/6714858
E-mail: info@sitiriduttori.it
commitalia@sitiriduttori.it
export@sitiriduttori.it
Web site: sitiriduttori.it



USA
SITI Power Transmission USA, Inc.
37 Ayer Rd, Littleton, MA 01460
Tel.: 978-339-4500 - Fax: 978-338-0800
E-mail: sales@sitipowertransmission.com
WebSite: www.sitipowertransmission.com

POLONIA POLAND
SITI-TECH Sp. z o.o.
Milejowice, ul. Napêdowa 4
26-652 Zakrzew POLAND
E-mail: sititech@sititech.pl
WebSite: www.sititech.pl

ROMANIA ROMANIA
S.C. SITI BALKANIA SRL
Piatra Craiului, 7 (Zona Ind. La Dibo)
Hala4 Comp.7 - Jud Prahova - Romania
Tel. +40-244434243 - Fax. +40-244434243
E-mail: office@sitibalkania.ro
WebSite: www.sitibalkania.ro

CINA CHINA
Shanghai SITI Power Transmission Co., Ltd.
Block A, No.558 Xuan Qiu Rd. Sanzao Industrial Park,
Pudong New Area, Shanghai, P.R.China P.C.:201300
Tel: +86-21-68060500 - Fax: +86-21-68122539
E-mail: service@sh-siti.com
WebSite: www.sh-siti.com

ACW50 rev.00